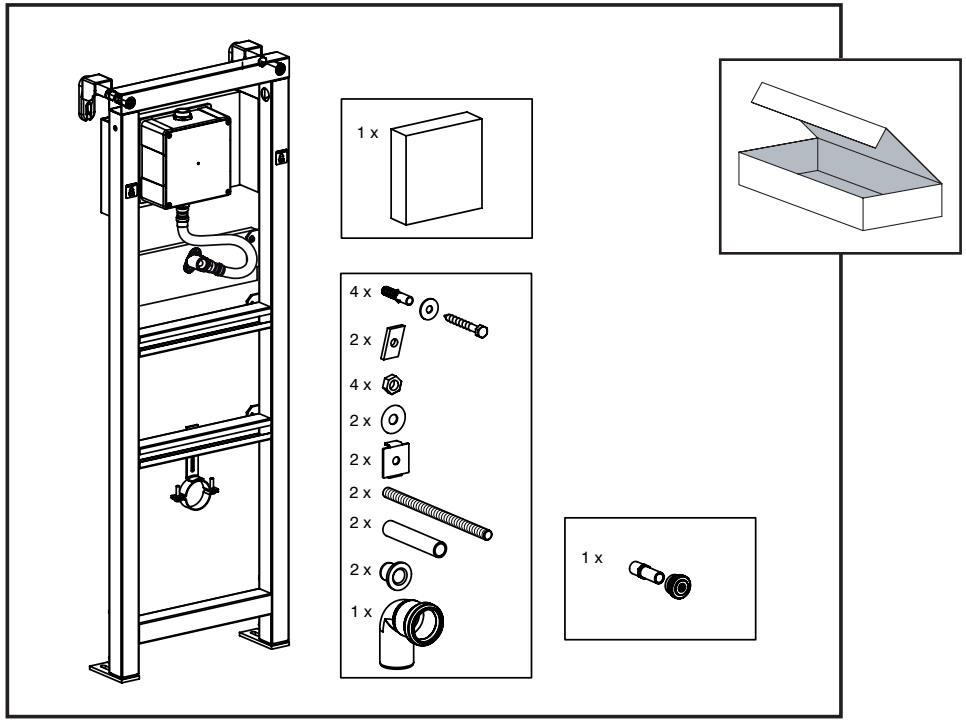

NL - Urinoir met voorgemonteerde drukspoeler
DE - Urinal mit vormontiertem Druckspüler
EN - Urinal with pre-assembled pressure flush valve
FR - Urinoir avec robinet poussoir
IT - Orinatoio con valvalo di scarico a pressione preinstallato

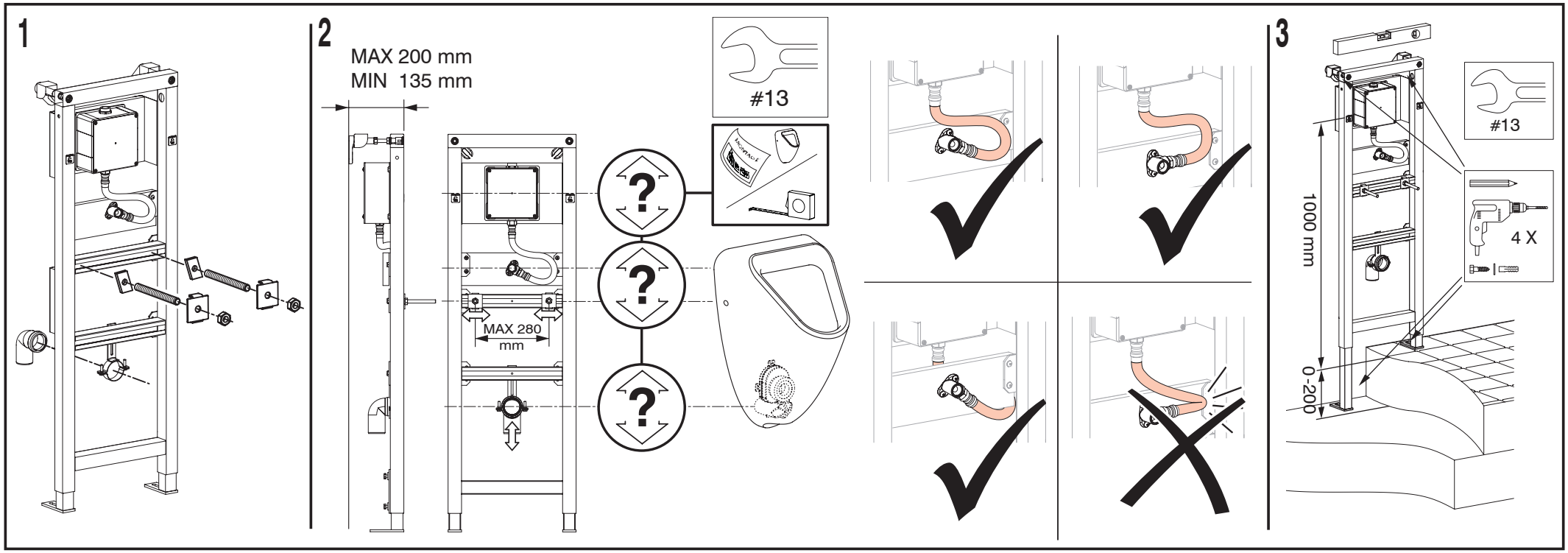

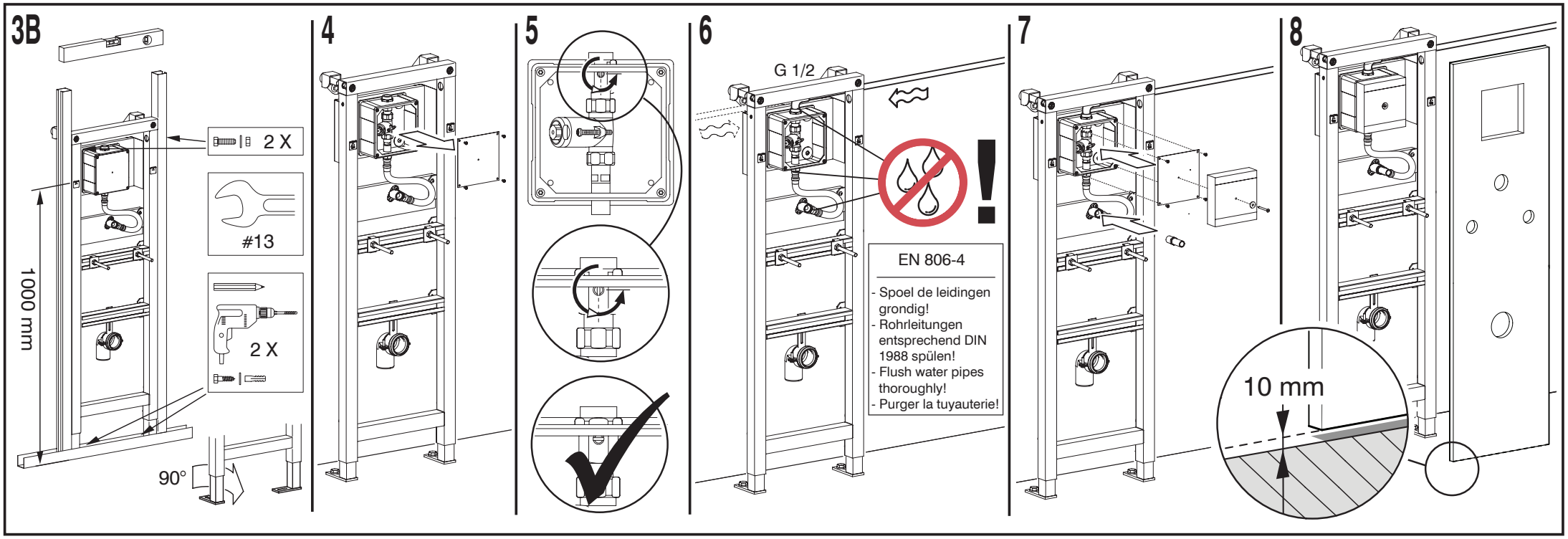

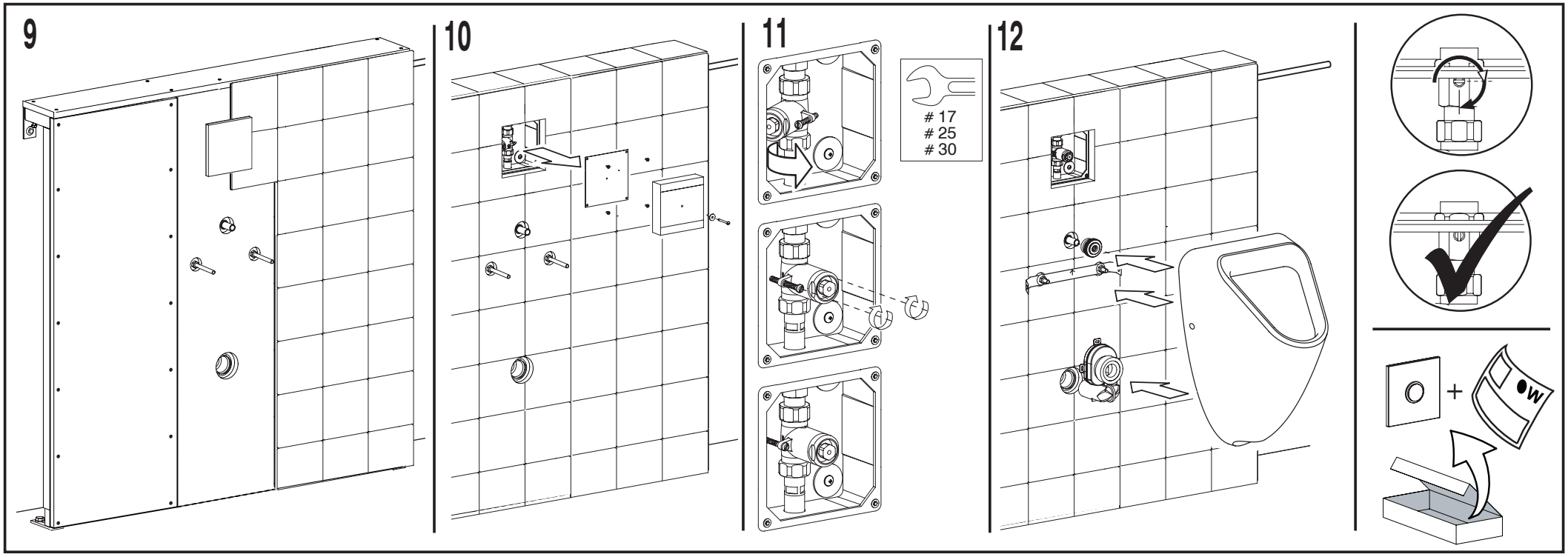

ART.-NR.: 1449.979757 VERSIE 2019.04 A4 Fluidmaster BV
Driepoortenweg 5 6827 BP Arnhem NL info.nl@fluidmaster.com